ESQUEMA CIP DE LIMPEZA
PARA TANQUE
COM 2 UNIDADES
COD. 8031

TL-8031-1V220

ORDEMILK	ESQUEMA CIP DE LIMPEZA PARA TANQUE COM 2 UNIDADE	EQUIPAMENTO : ESQUEMA CIP DE LIMPEZA PARA TANQUE COM 2 UNIDADE TÍTULO : CAPA	No. CLIENTE : -- ESCALA : -- DATA : 04/08/2022

LEGENDA COMPONENTES

ITEM	DESCRIÇÃO DO EQUIPAMENTO
01	PAINEL DE FERRO 500X400X200mm
02	ADESIVO ORDEMILK PEQUENO
03	CHAPA DE INÓX 0.8 MM
04	FONTE 24VCC 2,5A
05	CLP PANASONIC FP-X0 L40MR
06	RELÉ DE NÍVEL
07	DISJUNTOR DE COMANDO 10A 2P
08	CANALETA 30X20X2000mm
09	INTERFACE RELÉ BÁSICO
10	BORNE PUSCH IN PHOENIX
11	PRENSA CABO 3/4"
12	PRENSA CABO 1 1/4"
13	BOMBA PERISTALTICA

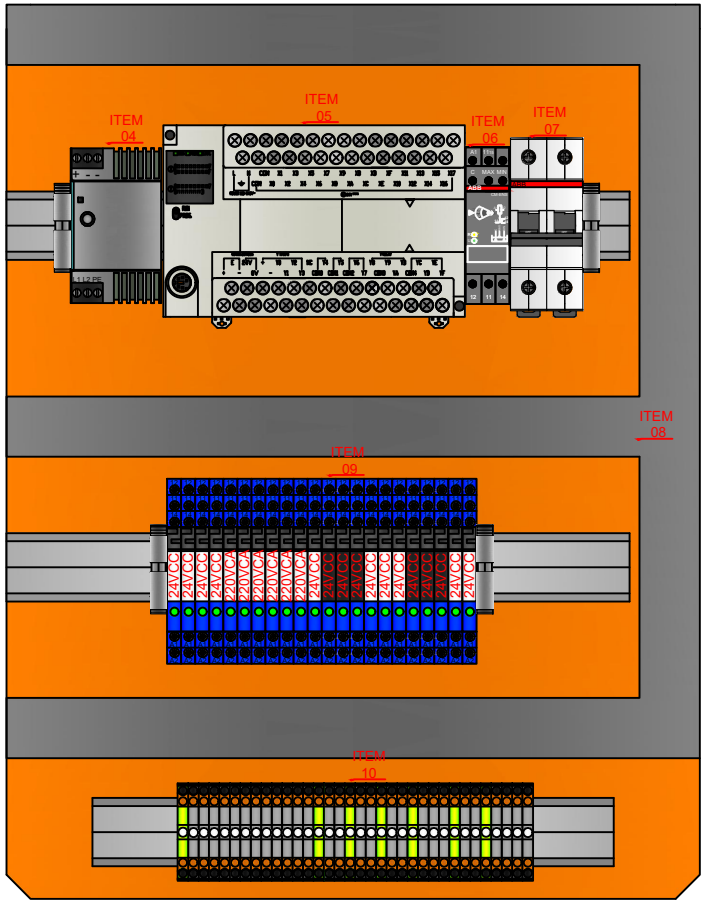

	FIXAÇÃO E NUMERAÇÃO DE COMPONENTES	EQUIPAMENTO : CIP DE LIMPEZA (3 COMPRESSORES)	No. CLIENTE: --	
			ESCALA: --	
		TÍTULO : DIAGRAMA FIXAÇÃO	DATA:	04/08/2022
			FOLHA :	03 / 05

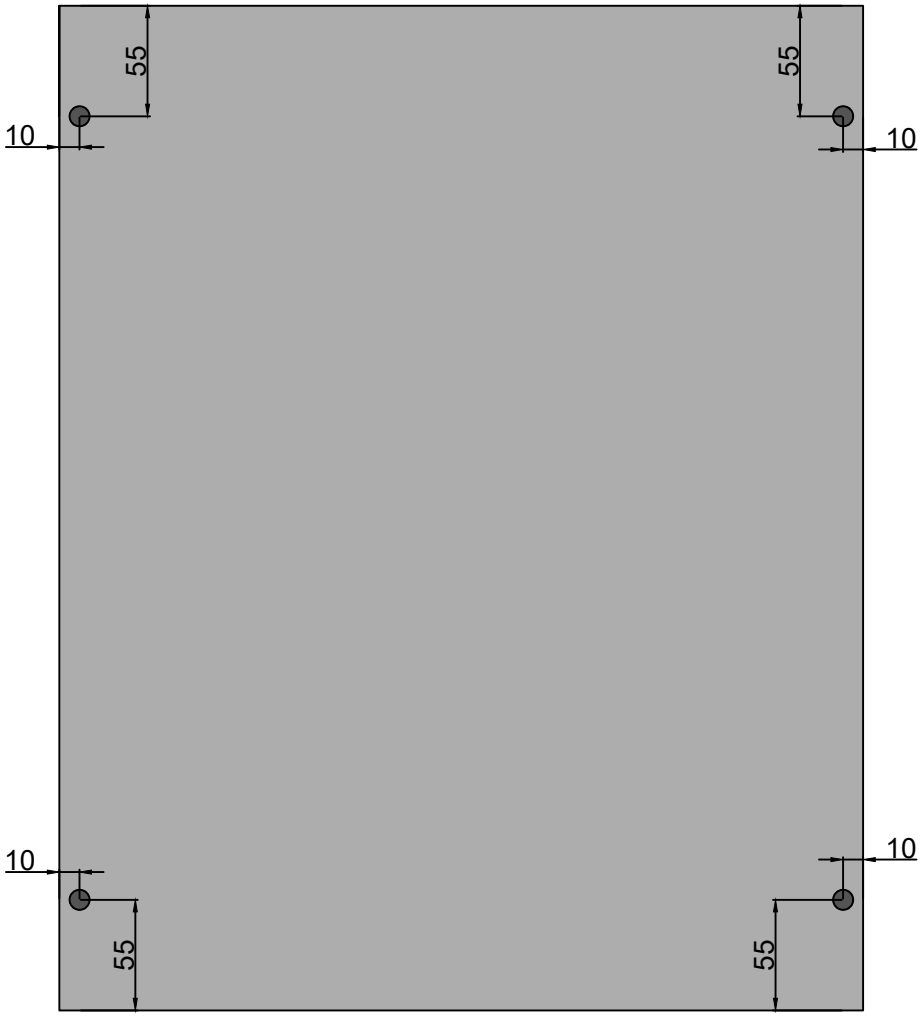

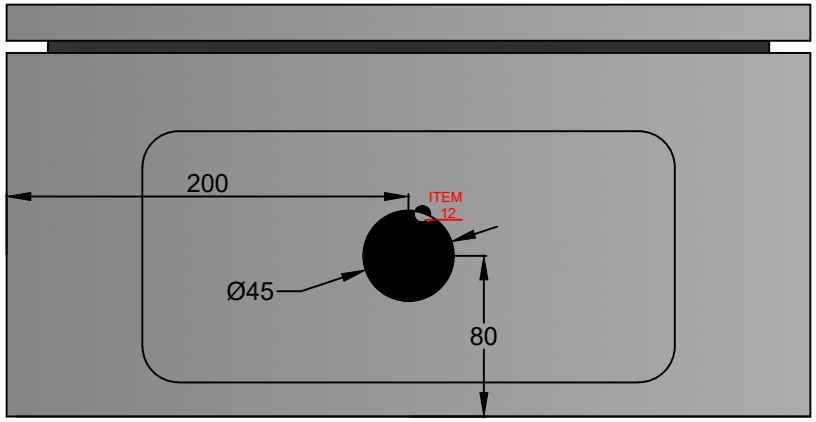

		FURAÇÃO TRASEIRA, SUPERIOR E INFERIOR DO PAINEL	EQUIPAMENTO : CIP DE LIMPEZA (3 COMPRESSORES)	No. CLIENTE: --	
				ESCALA: --	
			TÍTULO : DIAGRAMA FURAÇÃO	DATA:	04/08/2022
				FOLHA :	04 / 05

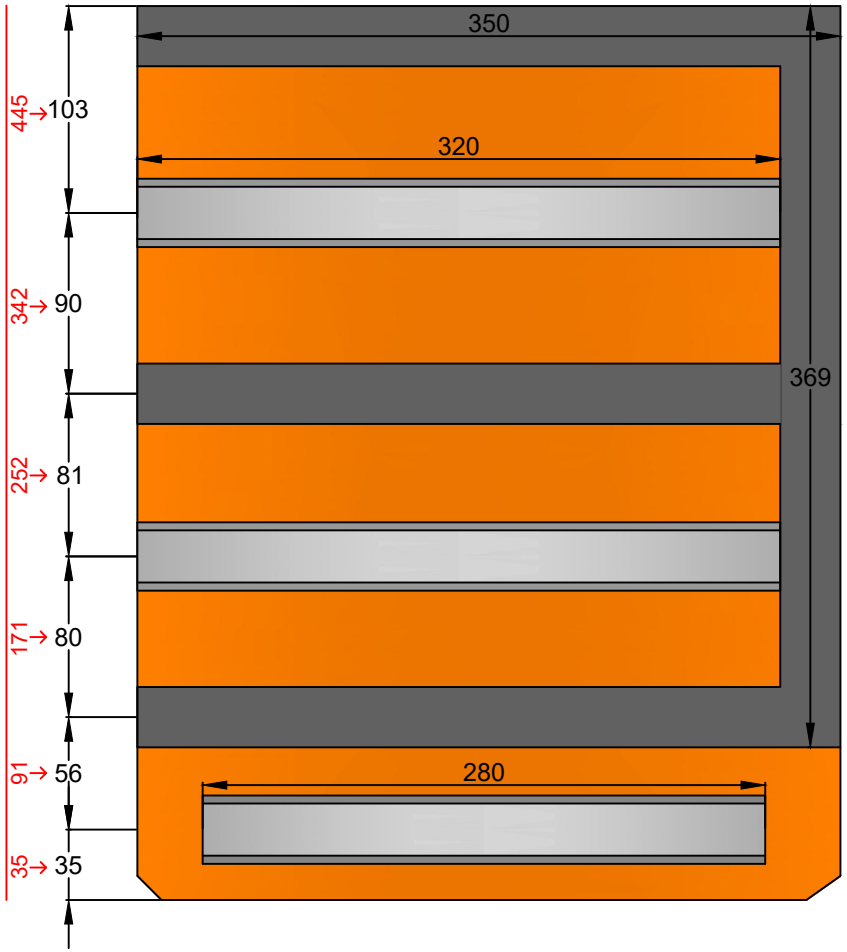

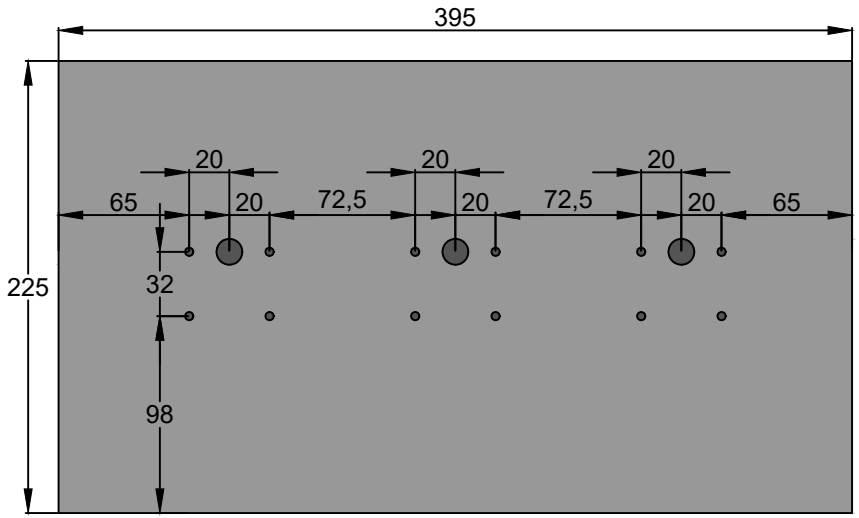

FURAÇÃO PARA FIXAÇÃO DE BOMBAS PERESTÁTICAS E A CHAPA INTERNA DO PAINEL	EQUIPAMENTO : CIP DE LIMPEZA (3 COMPRESSORES)	No. CLIENTE: --	
		ESCALA: --	
	TÍTULO : DIAGRAMA FURAÇÃO	DATA:	04/08/2022
		FOLHA :	05 / 05

ESQUEMA ELÉTRICO

CIP DE LIMPEZA PARA TANQUES COM 2 UNIDADES

ORDEMILK

ESQUEMA ELÉTRICO CIP DE LIMPEZA
PARA TANQUE
COM 2 UNIDADES

EQUIPAMENTO :
ESQUEMA ELÉTRICO CIP DE LIMPEZA
PARA TANQUE COM 2 UNIDADES

TÍTULO :
CAPA

No. CLIENTE : --

ESCALA : --

DATA : 04/08/2022

1	2	3	4	5	6	7	8

LEGENDA ESQUEMA ELÉTRICO

MARCAÇÃO	DESCRIÇÃO	MARCAÇÃO	DESCRIÇÃO
CLP	CONTROLADOR LÓGICO PROGRÁMAVEL	DC	DISJUNTOR DE COMANDO
BE1	BOTOEIRA DE EMERGÊNCIA	RLN	RELÉ DE NÍVEL
FT1	FONTE 24VCC	IHM	INTERFACE HOMEM MÁQUINA

DECLARAÇÃO RELÉS DE BORNE

RELÉ=	CONTATO	TIPO	DESCRIÇÃO	RELÉ DE BORNE
RL01	NA	NORMAL	RELÉ DE NÍVEL	BOBINA 24VCC_VEM DO CONTATO NA RELÉ NÍVEL
RL02	NA	NORMAL	ALARME COMPRESSOR 01	BOBINA 220VCA_VEM DO CONTATO AUXILIAR NC DISJUNTOR MOTOR
RL03	NA	NORMAL	ALARME COMPRESSOR 02	BOBINA 220VCA_VEM DO CONTATO AUXILIAR NC DISJUNTOR MOTOR.
RL04	NA	NORMAL	ALARME BOMBA LIMPEZA	BOBINA 220VCA_VEM DO CONTATO AUXILIAR NC DISJUNTOR MOTOR
RL05	NA	NORMAL	ALARME AGITADOR	BOBINA 220VCA_VEM DO CONTATO AUXILIAR NC DISJUNTOR MOTOR.
RL06	NA	NORMAL	ALARME FALTA DE FASE	BOBINA 220VCA_VEM DO CONTATO NC RELÉ FALTA DE FASE
RL07	NA	NORMAL	HABILITA BOMBA LIMPEZA	BOBINA 24VCC_VEM SAÍDA Y4 CLP
RL08	NA	SÓLIDO	VÁLVULA DE ÁGUA FRIA	BOBINA 24VCC_VEM SAÍDA Y5 CLP
RL09	NA	SÓLIDO	VÁLVULA DE ÁGUA QUENTE	BOBINA 24VCC_VEM SAÍDA Y6 CLP
RL10	NA	NORMAL	ACIONA DRENAGEM	BOBINA 24VCC_VEM SAÍDA Y7 CLP
RL11	NA	NORMAL	DOSADORA DE ALCALINO	BOBINA 24VCC_VEM SAÍDA Y8 CLP
RL12	NA	NORMAL	DOSADORA DE ÁCIDO	BOBINA 24VCC_VEM SAÍDA Y9 CLP
RL13	NA	NORMAL	DOSADORA DE SANITIZANTE	BOBINA 24VCC_VEM SAÍDA YA CLP
RL14	NA	SÓLIDO	ACIONA COMPRESSOR 01	BOBINA 24VCC_VEM SAÍDA YB CLP
RL15	NA	SÓLIDO	ACIONA COMPRESSOR 02	BOBINA 24VCC_VEM SAÍDA YC CLP
RL16	NA	NORMAL	ACIONA AGITADORES	BOBINA 24VCC_VEM SAÍDA YE CLP
RL17	NA	NORMAL	HABILITA MODO AUTOMÁTICO	BOBINA 24VCC_VEM SAÍDA YF CLP

COMPRIMENTO CABOS CIP LIMPEZA TANQUE

CABO	DESCRIÇÃO	CABO	DESCRIÇÃO
COMUNICAÇÃO DO TANQUE 6.000 LTS	16 X 1MM = ...METROS	BOMBA DE LIMPEZA TANQUE 6.000 LTS	4 X 2,5MM = ...METROS
COMUNICAÇÃO DO TANQUE 8.000 LTS	16 X 1MM = ...	BOMBA DE LIMPEZA TANQUE 8.000 LTS	4 X 2,5MM = ...METROS
COMUNICAÇÃO DO TANQUE 10.000 LTS	16 X 1MM = ...	BOMBA DE LIMPEZA TANQUE 10.000 LTS	4 X 2,5MM = ...METROS
COMUNICAÇÃO DO TANQUE 12.000 LTS	16 X 1MM = ...	BOMBA DE LIMPEZA TANQUE 12.000 LTS	4 X 2,5MM = ...METROS
COMUNICAÇÃO DO TANQUE 15.000 LTS	16 X 1MM = ...	BOMBA DE LIMPEZA TANQUE 15.000 LTS	4 X 2,5MM = ...METROS
VÁLVULA ÁGUA FRIA	3 X 1MM =..... METROS	VÁLVULA ÁGUA QUENTE	3 X 1MM =..... METROS
VÁLVULA DRENAGEM	3 X 1MM =..... METROS	SENSOR TEMPERATURA	PRÓPRIO P/ SENSOR=..... METROS
SINAL NÍVEL TANQUE	1 X 1MM =..... METROS	IHM / BOTÃO EMERGÊNCIA	8 X1MM=..... METROS

COR UTILIZADA NOS CONDUTORES

COR	DESCRIÇÃO
VERMELHO	CONDUTOR DE COMANDO SAÍDA DISJUNTOR DE COMANDO
BRANCO	CONDUTOR DE COMANDO SAÍDA DISJUNTOR DE COMANDO
VERMELHO	POSITIVO SAÍDA FONTE
PRETO	NEGATIVO SAÍDA FONTE
VERDE/AMARELO	ATERRAMENTO ≤ 10 Ω

	INFORMAÇÕES ADICIONAIS PARA O PROJETO ELÉTRICO	EQUIPAMENTO : CIP DE LIMPEZA (2 COMPRESSORES)	No. CLIENTE: --
			ESCALA: --
		TÍTULO : DIAGRAMA DE INFORMAÇÕES	DATA: 04/08/2022
			FOLHA : 02 / 07

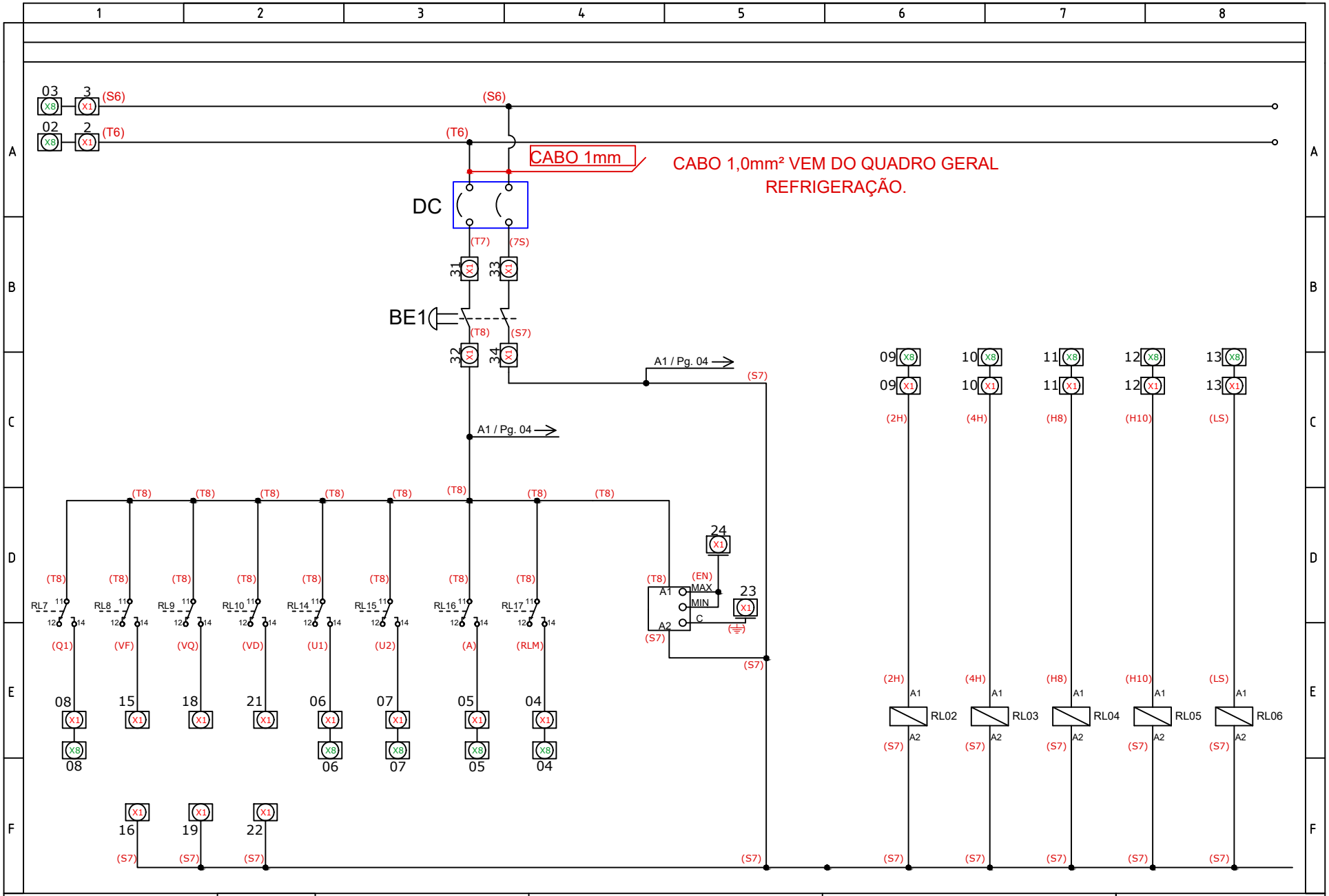

ALIMENTAÇÃO DISJUNTOR COMANDO LÓGICAS E ACIONAMENTOS	EQUIPAMENTO : CIP DE LIMPEZA (2 COMPRESSORES)	No. CLIENTE:--	
		ESCALA: --	
	TÍTULO : DIAGRAMA DE COMANDO	DATA:	04/08/2022
		FOLHA:	03 / 07

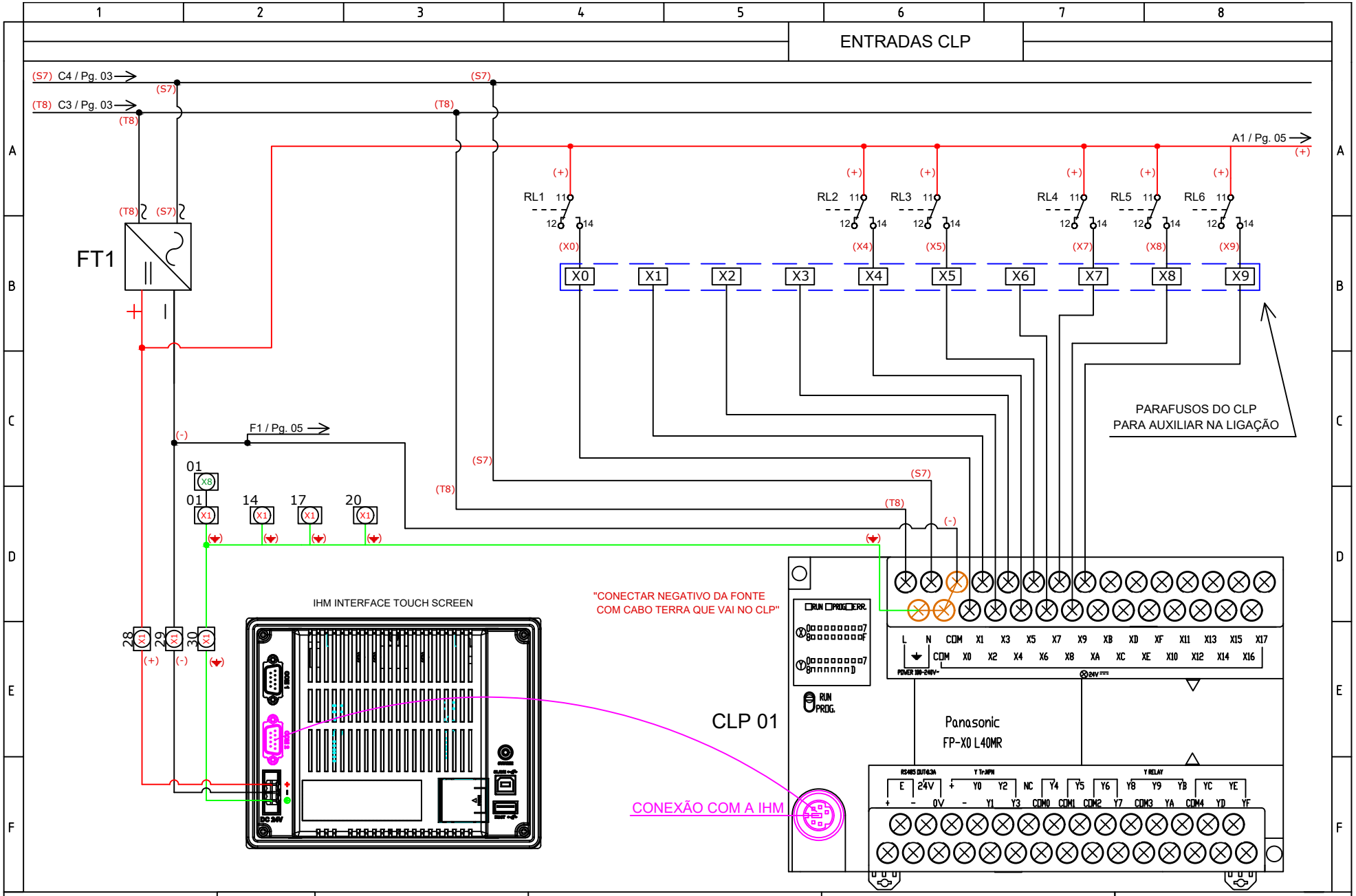

	ALIMENTAÇÃO FONTE 24V E DE ENTRADAS DIGITAIS CLP	EQUIPAMENTO : CIP DE LIMPEZA (2 COMPRESSORES)	No. CLIENTE: --
			ESCALA: --
		TÍTULO : DIAGRAMA DE COMANDO	DATA: 04/08/2022
			FOLHA : 04 / 07

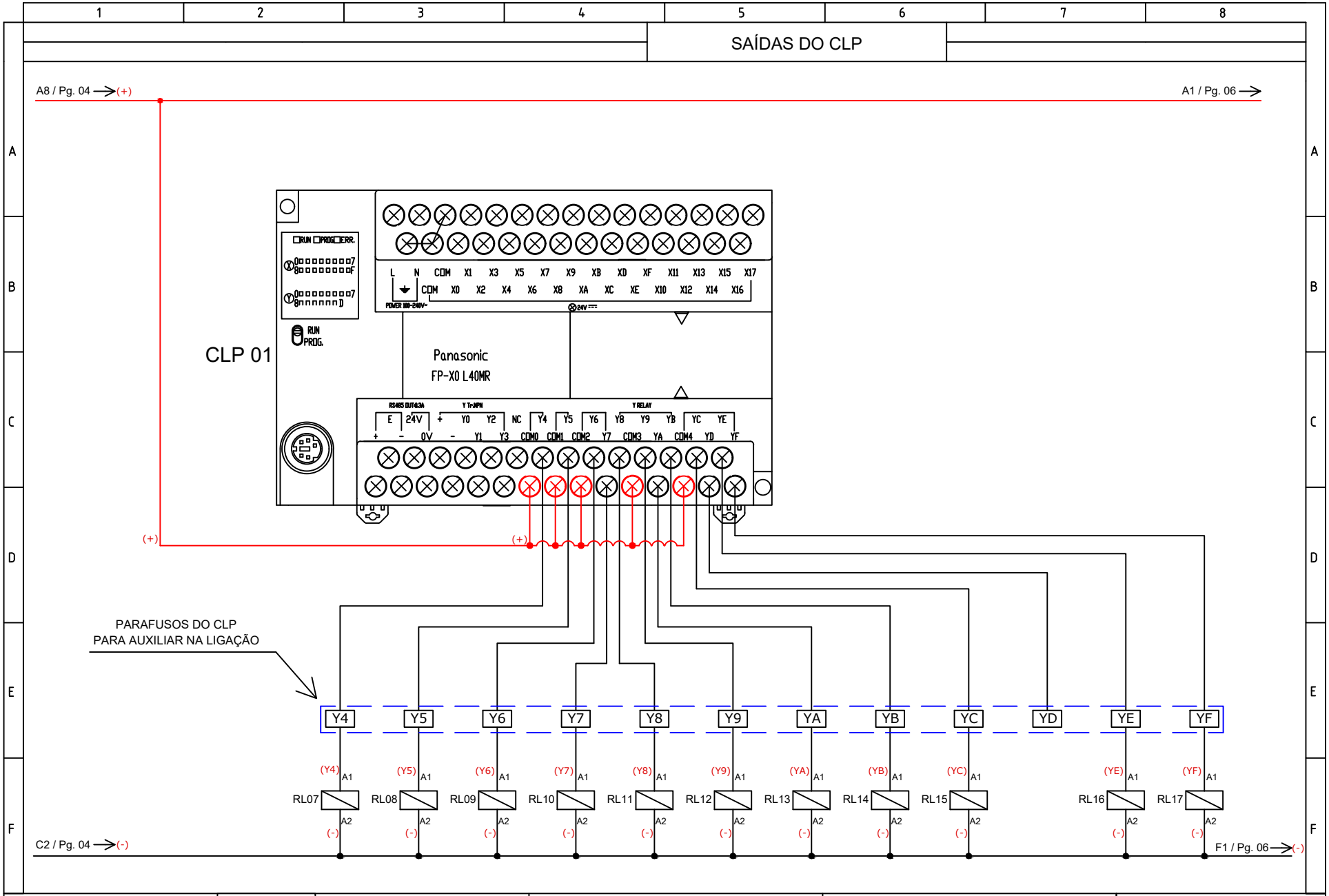

	SAÍDAS DO CLP PARA ACIONAMENTO DOS RELÉS	EQUIPAMENTO : CIP DE LIMPEZA (2 COMPRESSORES)	No. CLIENTE: --
			ESCALA: --
		TÍTULO : DIAGRAMA DE COMANDO	DATA: 04/08/2022
			FOLHA : 05 / 07

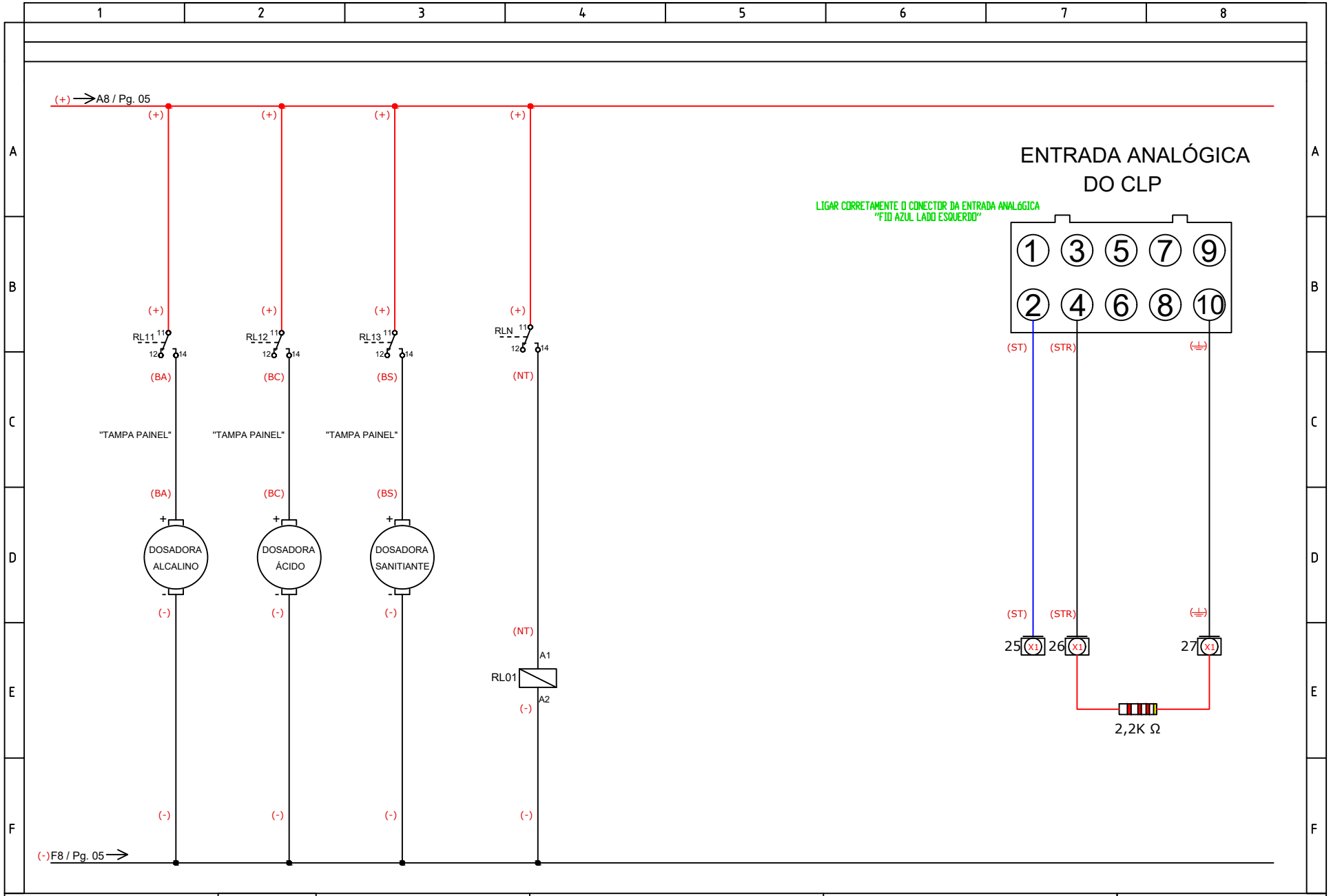

ACIONAMENTO DE DOSADORAS E CONFIGURAÇÃO ENTRADAS ANALÓGICAS	EQUIPAMENTO : CIP DE LIMPEZA (2 COMPRESSORES)	No. CLIENTE: --	
		ESCALA: --	
	TÍTULO : DIAGRAMA DE COMANDO	DATA:	04/08/2022
		FOLHA :	06 / 07

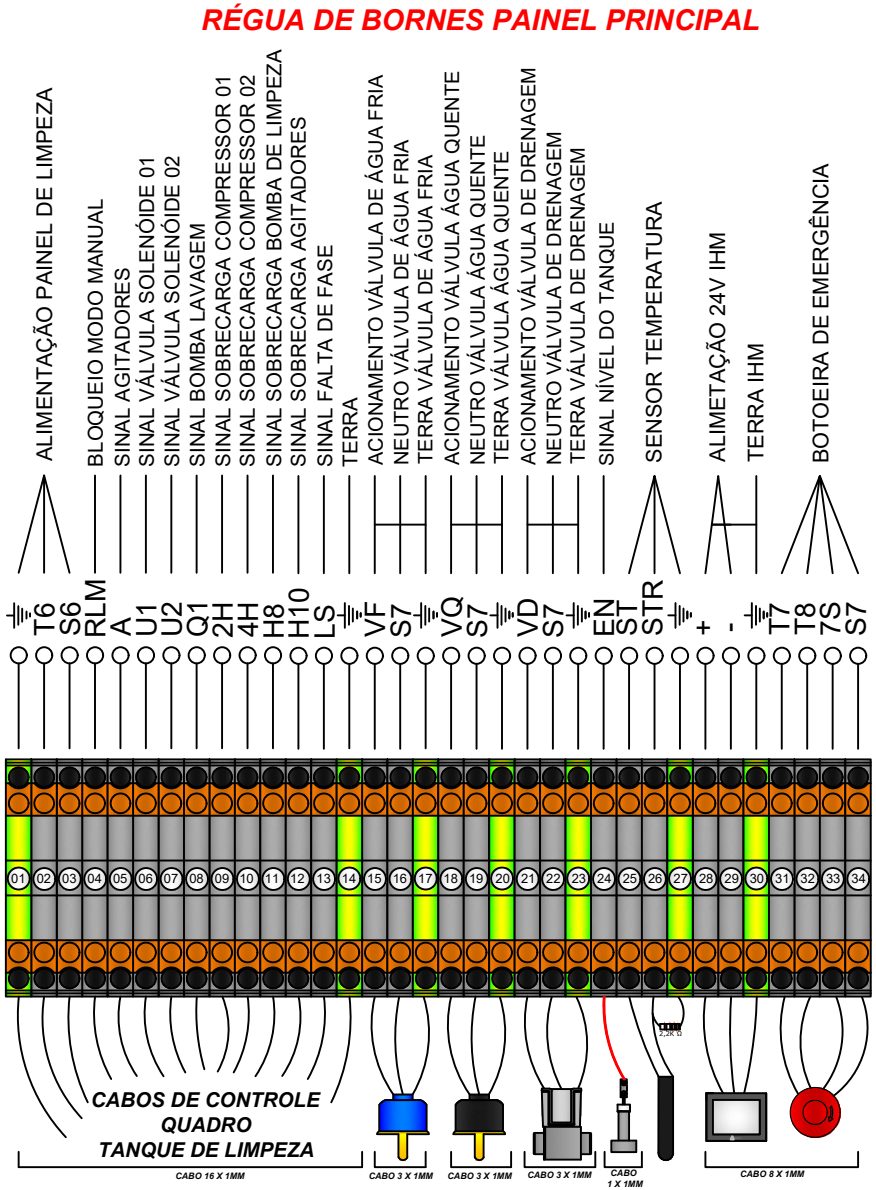

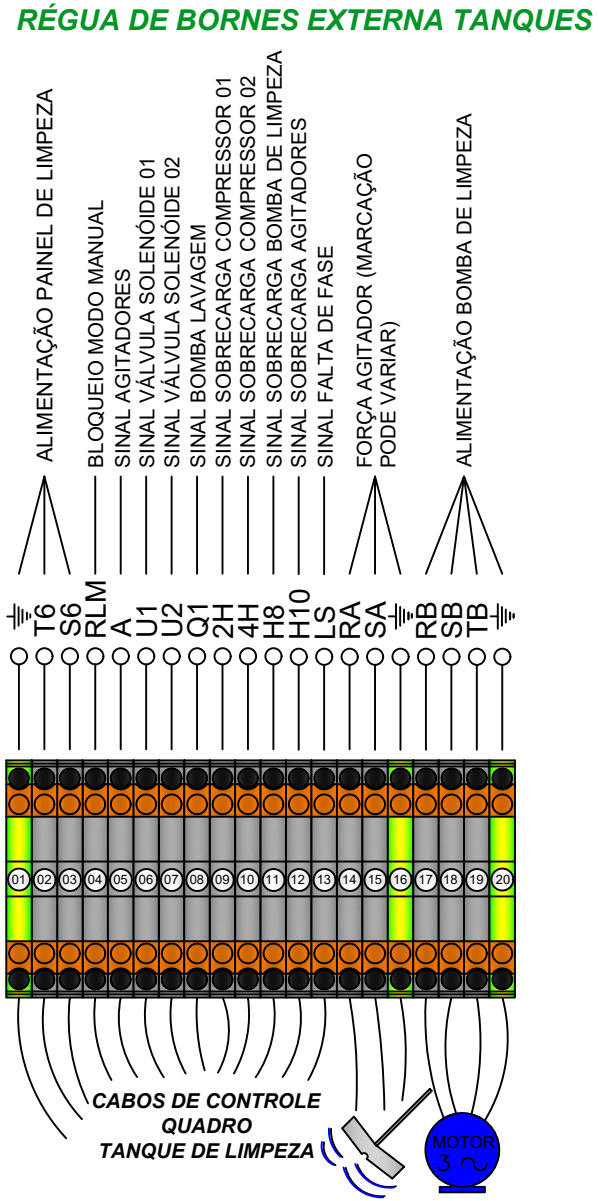

	RÉGUA BORNE	EQUIPAMENTO : CIP DE LIMPEZA (2 COMPRESSORES)	No. CLIENTE: --	
			ESCALA: --	
		TÍTULO : DIAGRAMA DE BORNES AUXILIAR	DATA:	04/08/2022
			FOLHA :	07 / 07